上海科煤
KAMY Electromechanical

悬臂式掘进机
EBZ260

科煤产品
为您创造价值

远程控制

通过无线与有线结合，
控制距离达500m

结构紧凑

机身小巧，操作灵活，
更换方便

故障报警

自动故障检测功能，
方便用户快速排查

可靠设计

切割和行走减速机设计
可靠，使用寿命5000h

高效截割

三维建模，优化布局设计，
大幅提高截割能力

悬臂式掘进机 EBZ260

科煤产品，为您创造价值

主要技术参数

项目	参数
最大掘进高度	4460mm
最大掘进宽度	5670mm
掘进断面形状	任意
经济切割断面	30.5 m²
爬坡能力	±18°
行走速度	0~6 m/min
平均接地比压	0.165MPa
切割煤岩单向抗压强度	≤90MPa
机器外形尺寸（长×宽×高）	11700×2700×2000mm
机身宽度	2700mm
铲板宽度	3600mm
设备通过高度	2800mm
设备通过宽度	4000mm
设备工作最小高度	3000mm
设备工作最小宽度	4500mm
最大不可拆解件尺寸	3755×1500×1470mm
最大不可拆解件重量	8.75t
第一运输机宽度	600mm
海运集装箱尺寸及形式	40GP框架柜+20GP开顶柜
龙门高	430mm
装机功率	392kW
切割功率	260/200kW
泵站功率	132kW
整机重量	85t
切割头形式	纵轴式
内喷雾	选配
外喷雾	标配
供电电压	AC 1140V
电源频率	50Hz
遥控	选配

应用场景

- 2012年3月　山西省 兰兴煤业　**EBH120**

连续切割和快速出渣功能，缩短了支护周期，降低了综合成本。

- 2014年4月　四川省 盘龙村项目　**EBZ90**

在潮湿环境中稳定运行，通过集中润滑系统延长了关键部件寿命，保障了施工连续性。

- 2019年9月　摩洛哥 卡萨布兰卡水利项目　**EBH120**

利用紧凑机身，灵活应对狭窄空间和起伏地形，同时保证截割精度，按时完成项目掘进任务。

- 2024年6月　委内瑞拉 煤矿项目　**EBZ90+EBH160**

定制设备完美适用于项目地，复杂工况轻松应对，高效完成了项目地巷道掘进及基建任务。

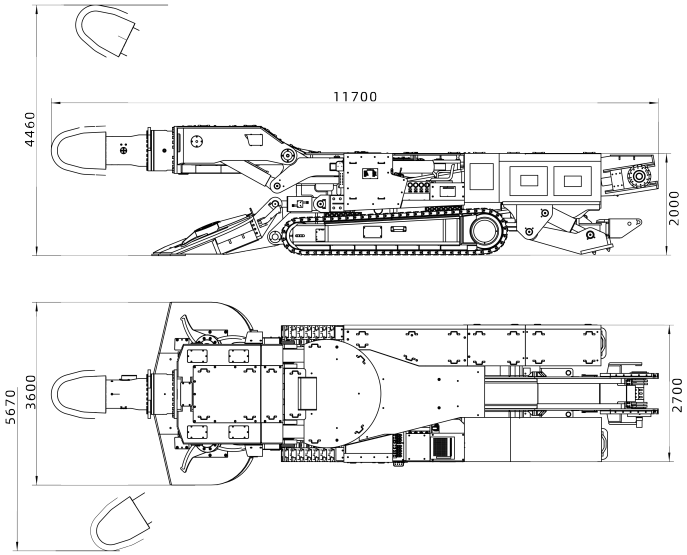

上海科煤机电设备制造有限公司

地址：上海市松江区洞泾镇洞凯路201号　电话：86-021-57675765　邮编：201619

网址：www.shkm.com　www.kamychina.com　Email：helloo@shkm.com

上海科煤 KAMY Electromechanical